【201907-06】【カットソー仕様書】

☆見積もりを出して頂きたい仕様書を２枚添付しています。

①生地・・・綿１００％　裏毛
②数量・・・ 2,000 枚～/型×SS で８型、FW５型の年間計 13 型
③見積条件・・・ FOB USD
④検品・・・工場検品、指定先検品あり
⑤ネーム下げ札・・・支給　（※パターンもほとんど支給）
⑥希望値段・・・（１）ZIP 付き 30/10 裏毛パーカー：＄９．５０
（２）30/10 裏毛パーカー：＄８

下記の仕様書を確認し、それぞれの見積もりを出して頂きたいです。

⑦付属・・・スピンドル、ファスナー(YKK)、平ゴムなどは工場手配
⑧色展開・・・（１）、（２）共に③色展開
⑨決済・・・ TT 決済

様

カットソー仕様書

（トップス）

1stサンプル					現物進行印
/ /	/ /	/ /	/ /		

ブランド	品名	サンプル No.	製品 No.	素材名	企画	パタンナー
	刺繍入り裏毛パーカー	KK03A9				

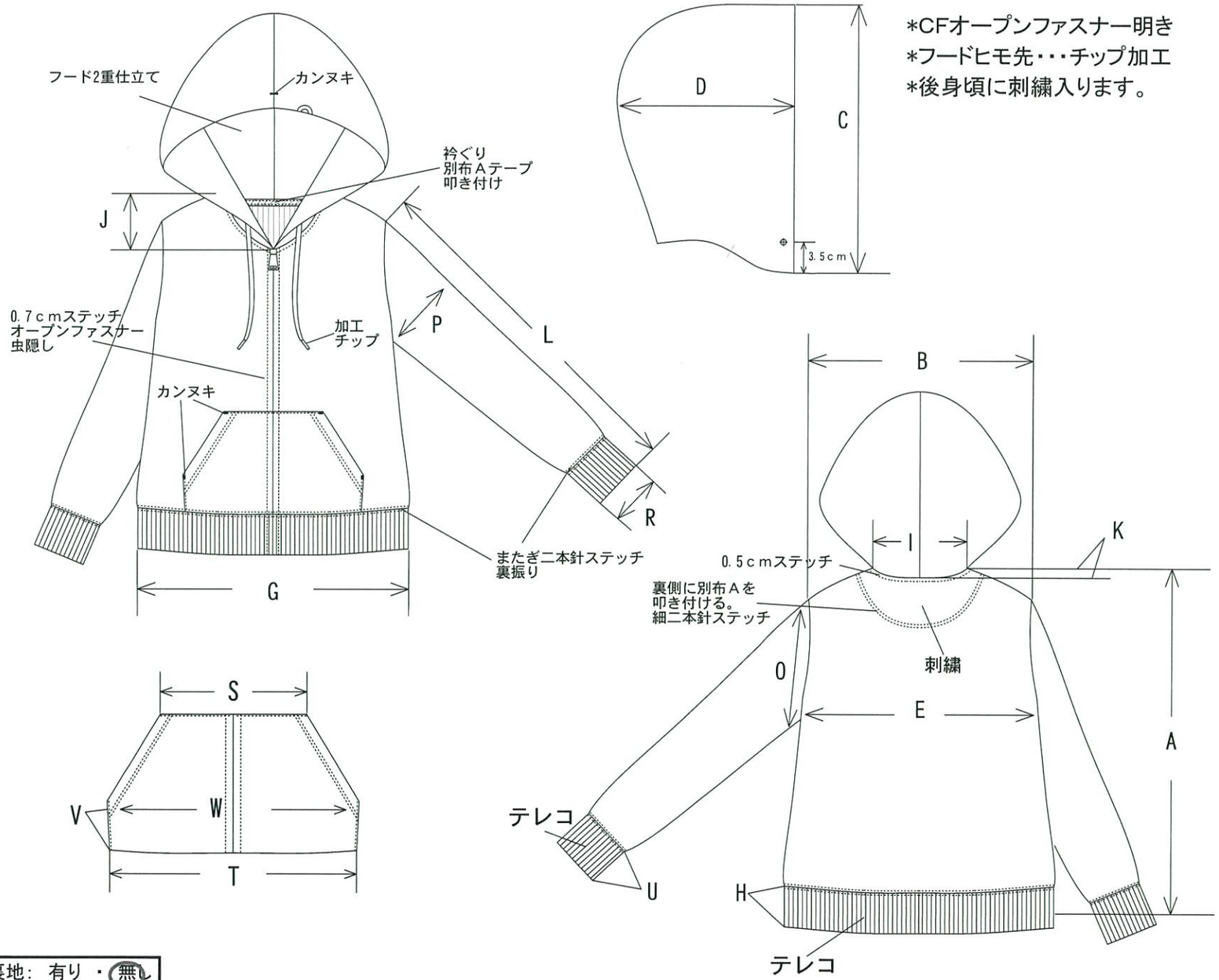

*CFオープンファスナー明き
*フードヒモ先・・・チップ加工
*後身頃に刺繍入ります。

裏地: 有り ・ 無し

芯	ステッチ・番手・針目	釦・釦ホール	加工・その他
ファスナー部分芯	地縫い #60 13～14目/3c間	釦: m/m ケホール:(ネムリ・ハトメ・ネムリハトメ) m/m	
	ステッチ #60 13～14目/3c間	釦: m/m ケホール:(ネムリ・ハトメ・ネムリハトメ) m/m	

サイズ・寸法

		1st指示		2nd指示		最終指示				
	日付	2/12		3/22		5/22				
	サイズ	2		2		1		2		3
	カラー									
A	着丈(NP)	58		58		57		58		59
B	肩幅	37		37		36		37		38
C	フード丈	37		37		36.5		37		37.5
D	フード巾	26		26		25.5		26		26.5
E	バスト	47		47		45		47		49
F	ウエスト									
G	裾巾	41		41		39		41		43
H	裾リブ	6		6		6		6		6
I	天巾(外/内)	20		20		19.5		20		20.5
J	前下がり	8.5		8.5		8.5		8.5		8.5
K	後下がり	3.5		3.5		3.5		3.5		3.5
L	袖丈	57		57		56		57		58
M	ファスナー長さ	48.5		48.5		47.5		48.5		49.5
N	ポケット丈	18		18		18		18		18
O	AH(直線/カーブ)	21		21		20.5		21		21.5
P	袖巾	17.5		17.5		17		17.5		18
Q	肘巾									
R	袖口巾	9		9		8.5		9		9.5
S	ポケット巾 上	18		18		18		18		18
T	ポケット巾 下	27		27		27		27		27
U	袖口リブ	6		6		6		6		6
V	ポケット脇丈	6		6		6		6		6
W	ポケット巾	29		29		29		29		29
X	リボンテープ長さ	106		110		110		110		110
Y	刺繍位置CB～			4		4		4		4
Z										
a										
b										
c										
d										
f										
g										
h										
	検寸者	—								

KK03A9　グレーディング参考

② サイズ → ① サイズ / ③ サイズ

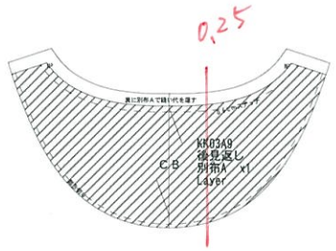

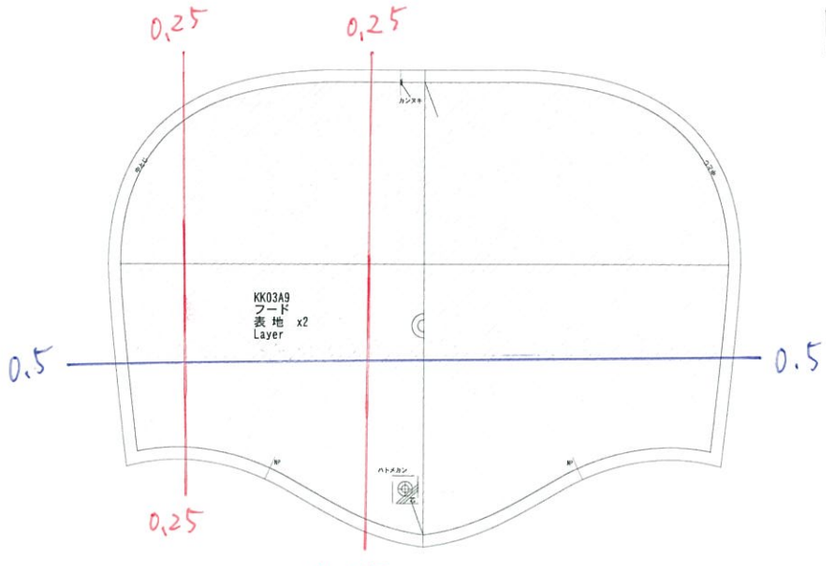

最終

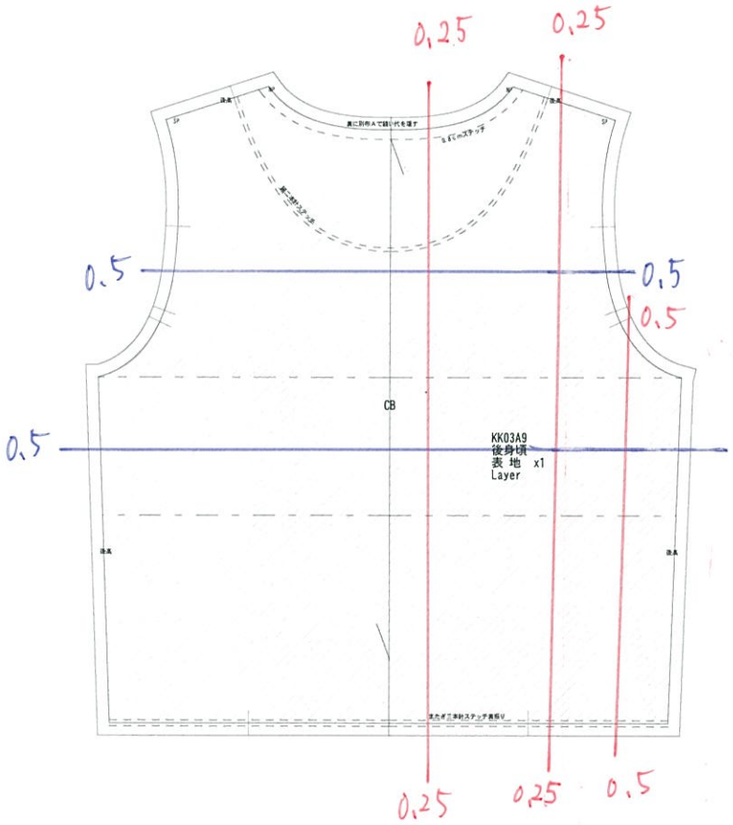

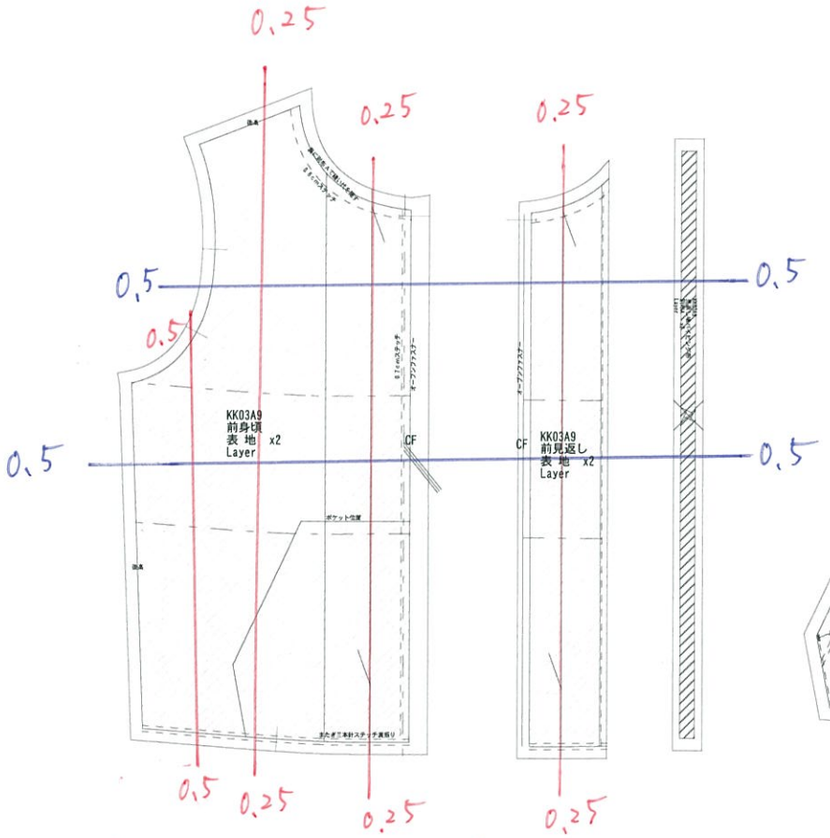

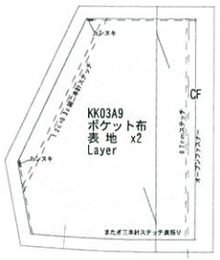

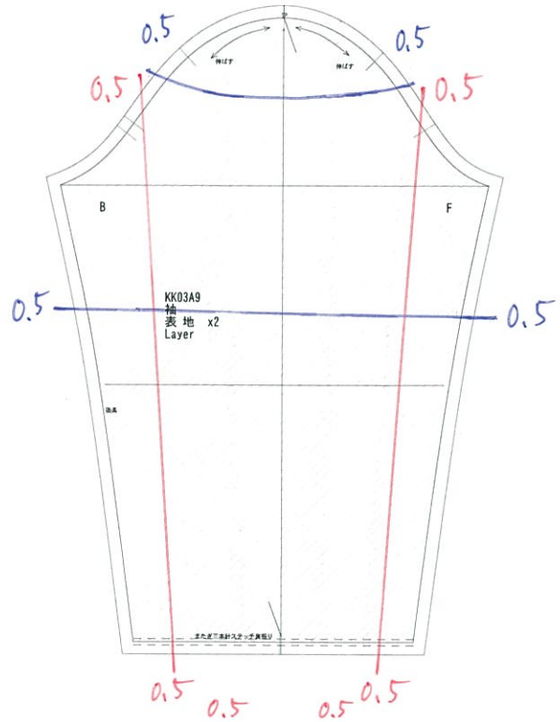

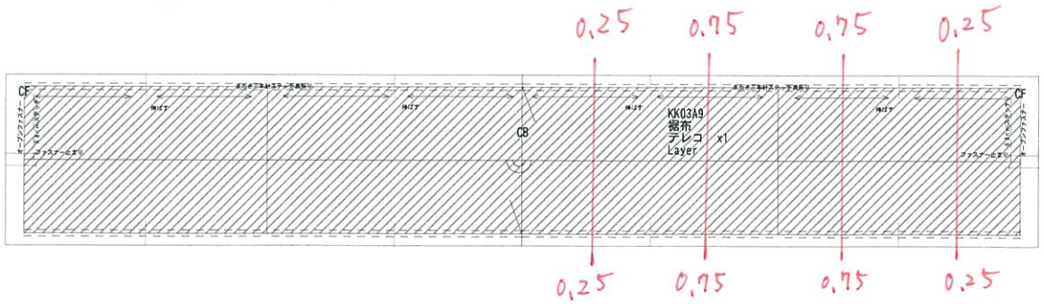

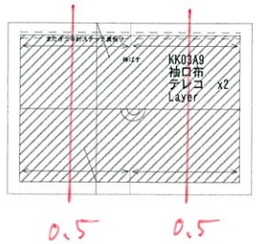

様

カットソー仕様書 ①/2

(トップス)

(9-1)

1stサンプル		3rd各色	FINAL		現物進行印
/ /	/ /	19/4/18	6.4 / /		

ﾌﾞﾗﾝﾄﾞ	品名	ｻﾝﾌﾟﾙ No.	製品 No.	素材名	企画	ﾊﾟﾀﾝﾅｰ
	刺繍入り裏毛プルパーカー	AS-034 (仮) KK04A9				

*前身頃に刺繍が入ります・
*後衿ぐりのみ、別布Aパイピング始末。

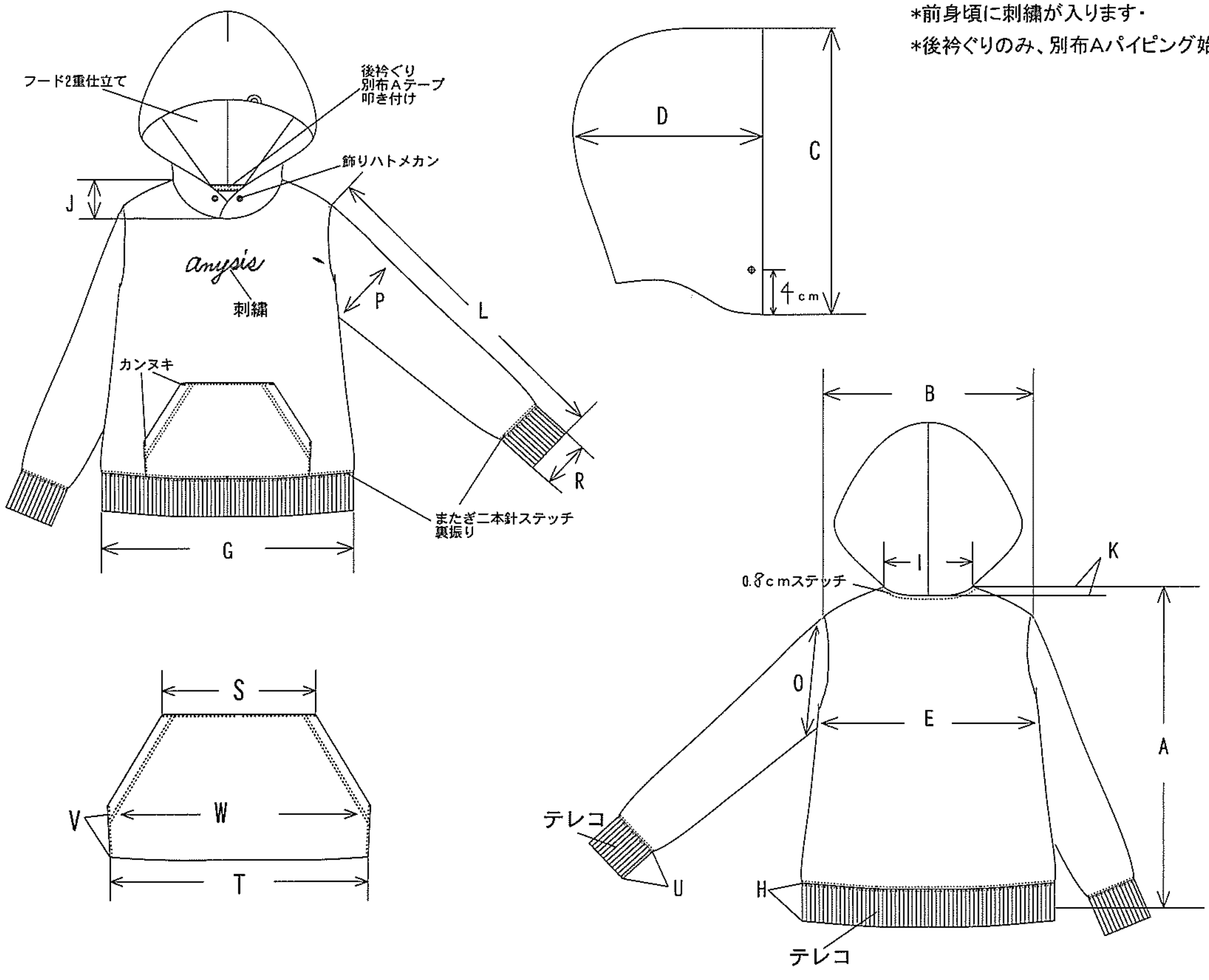

サイズ・寸法

		最終指示	各納前 →								
	日付	6/4	7/3 →								
	サイズ	1	1	2	2	3	3				
	カラー		WHT		BEG		BLK				
A	着丈(NP)	57	56.5	58	58	59	60				
B	肩幅	36.5	35.5	37.5	38	38.5	39				
C	フード丈	38.5	39	38.5	39.5	39	40				
D	フード巾	27	27	27	27.5	27.5	28.5				
E	バスト	46	46.5	48	49	50	50.5				
F	ウエスト	44		46		48					
G	裾巾	39	40	41	42	43	44				
H	裾リブ	8	8	8	8	8	8				
I	天巾(外/内)	23	22.3	23	22.5	23.5	23.5				
J	前下がり	9.5	8.5	9.5	9	9.7	9				
K	後下がり	3.5	2.7	3.5	3	3.7	3				
L	袖丈	56	55.2	57	57.8	58	58.2				
M											
N	ポケット丈	19	18	19	18.5	19	19				
O	AH(直線/カーブ)	20.3	20	21	21.4	21.6	21.7				
P	袖巾	16.8	17.3	17.5	18.5	18.2	19				
Q	肘巾										
R	袖口巾	8.5	8.5	9	8.7	9.5	9.2				
S	ポケット巾 上	18.5	18.5	18.5	19	18.5	19				
T	ポケット巾 下	26.5	25.6	26.5	26	26.5	26				
U	袖口リブ	6.5	6.5	6.5	6.5	6.5	6.5				
V	ポケット脇丈	7	6.8	7	7	7	7				
W	ポケット巾	29	28.7	29	29	29	29				
X	前衿ぐりカーブ	30.5	30.3	30.5	30.3	31.5	32				
Y	刺しゅう位置	7	7.7	7	7.7	7	7.7				
Z											
a											
b											
c											
d											
f											
g											
h											
	検寸者										

裏地: 有り ・ 無し

芯	ステッチ・番手・針目	釦・釦ホール	加工・その他
ハトメカン位置	地縫い #60 13～14目/3c間	釦: m/m ホール:(ネムリ ・ ハトメ ・ ネムリハトメ) m/m	
	ステッチ #60 13～14目/3c間	釦: m/m ホール:(ネムリ ・ ハトメ ・ ネムリハトメ) m/m	