【201907-03】【カットソー仕様書】

☆見積もりを出して頂きたい仕様書を３枚添付しています。

①生地・・・ T/C 天竺
②数量・・・ 5,000 枚/型×7～10 型/月　※年間 USD１００万のオーダーです。
③見積条件・・・ FOB USD
④検品・・・工場検品、検針は第三者検針（指定有り）、生地検査不要
⑤ネーム下げ札・・・支給
⑥希望値段・・・品番：172651/＄３，４
品番：172595/＄３，７
品番：172620/＄３
下記の仕様書を確認し、それぞれの見積もりを出して頂きたいです。

⑦リードタイムは発注から 30 日後の SHIP です。

仕様書.1

サンプルNo.	サンプル納期	素材名	混率	工場名
品番 172651	生産納期	TC天竺~~240g~~ 250g 手配先/中国		

デザイン画

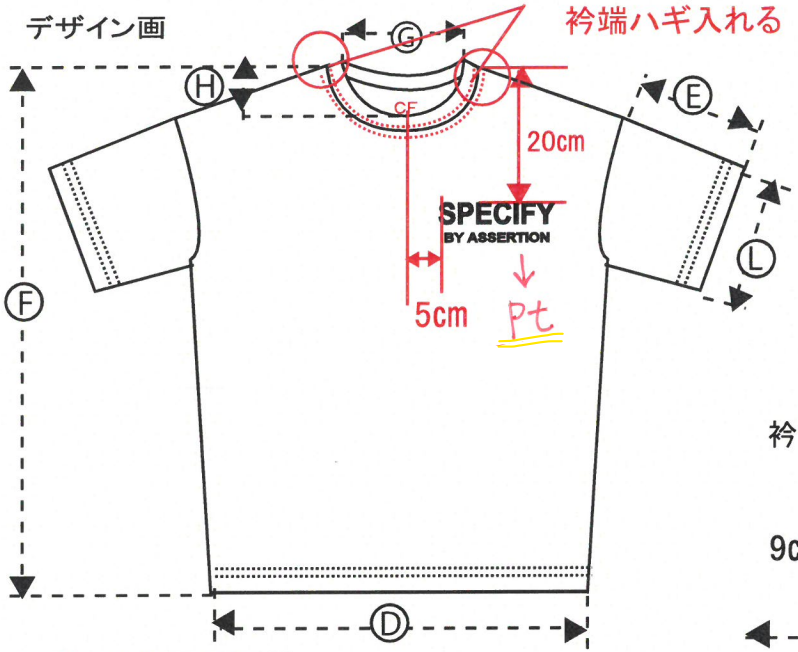

衿ぐり仕様
body共布: 2 cm巾
w付け
※マタギST入れる

前身頃プリント付け位置
SNP～ロゴ上まで:20cm
CF～S文字端まで:5cm

衿ぐり寸法

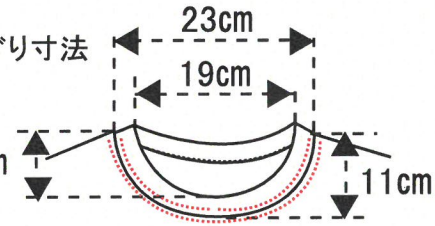

裾口仕様
1.5cm巾折り返し
2本針st

袖口仕様
1.5cm巾折り返し
2本針st

後身頃プリント付位置
SNP～ロゴ上まで:14.5cm
※中央合わせ

採寸項目		指示寸 日付				決定寸 3/14
A	肩巾					77
B	バスト巾 ※AH下～AH下		※AH下～AH下まで 半身			74
C	ウエスト					71
D	裾巾		※脇裾～脇裾			57
E	袖丈		※SP～袖口まで			19
F	身丈 ※SNP～裾口まで		※SNP~CF裾口/SNP~BC裾口			85
G	天巾（内.外）		※内/外			19/23
H	前下がり		※内/外			9/11
I	後下がり		※内/外			4/6
J	AH		※SP~AHかま底まで直線			25.5
K	袖巾					25
L	袖口巾		※半身			19.5
M	衿巾					2
N	袖口ST					1.5
O	裾口ST					1.5
P						
Q						
R						
S						
T						
U						

附属	品番	規格	必要数	備考

仕様書.1

サンプルNo.	サンプル納期	素材名	混率	工場名
品番 172595	生産納期	TC天竺240g/~~度~~2508詰め 手配先/中国		

デザイン画

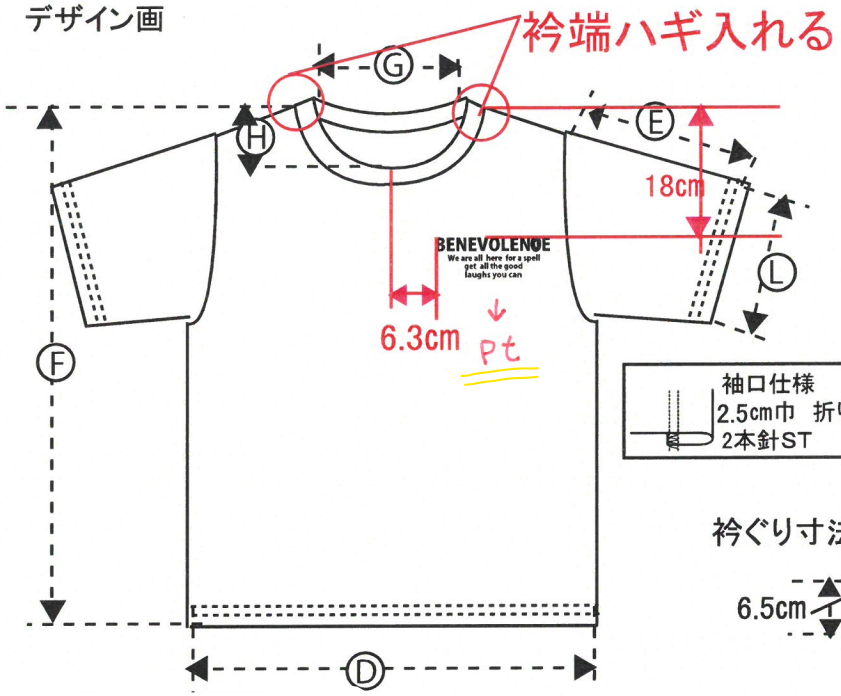

衿ぐり仕様
BODY共布: 2cm巾
W付け

前身頃プリント付位置
SNP～ロゴ上まで:18cm
CF～B文字端まで:6.3cm

袖口仕様
2.5cm巾 折り返し
2本針ST

裾口仕様
2.5cm巾 折り返し
2本針ST

衿ぐり寸法

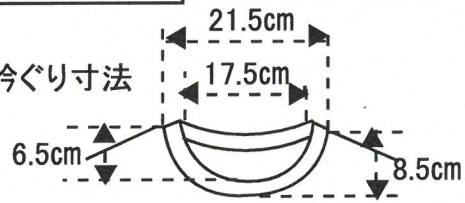

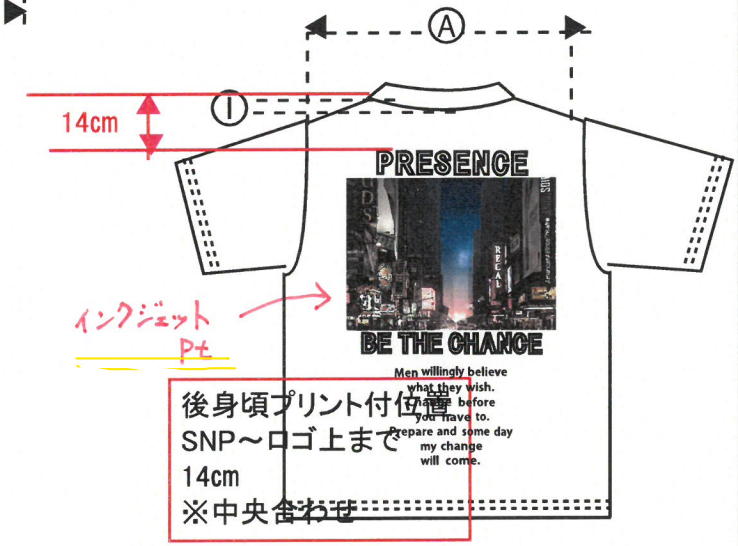

後身頃プリント付位置
SNP～ロゴ上まで
14cm
※中央合わせ

採寸項目		指示寸 日付				決定寸 3/22
A	肩巾					59
B	バスト巾 ※AH下～AH下		※AH下～AH下			64
C	ウエスト		※NP～35cm下			
D	裾巾		※半身			63
E	袖丈		※SP～袖口			20.5
F	身丈 ※SNP～裾口まで		※SNP～裾口			74.5
G	天巾（内.外）		※内/外			17.5/21.5☆
H	前下がり		※内/外			6.5/8.5☆
I	後下がり					2.5/4.5☆
J	AH		※SP～AHかま底まで直線			27
K	袖巾					26
L	袖口巾		※半身			23
M	衿巾					2
N	袖口ST					2.5
O	裾口ST					2.5
P						
Q						
R						
S						
T						
U						

附属	品番	規格	必要数	備考

仕様書.1

サンプルNo.	サンプル納期	素材名	混率	工場名
品番 172620	生産納期	TC天竺240g 250g 手配先/中国		

デザイン画

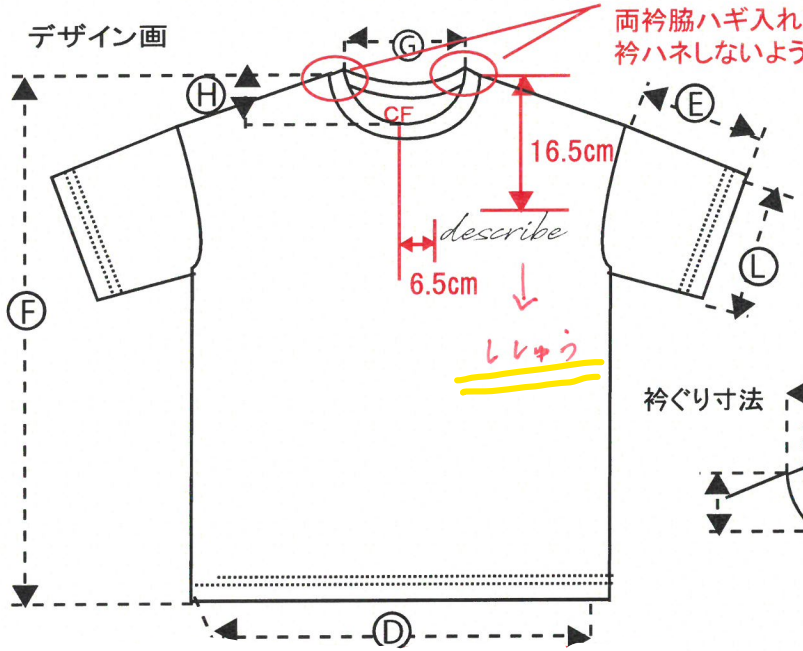

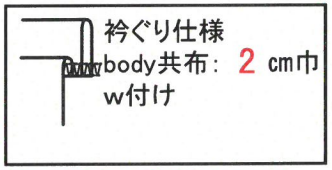

前身頃刺繍付け位置
SNP～b文字上まで:16.5cm
CF～d文字端まで:6.5cm

衿ぐり寸法

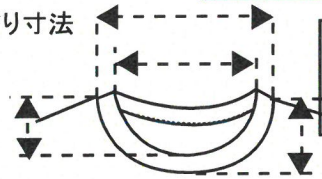

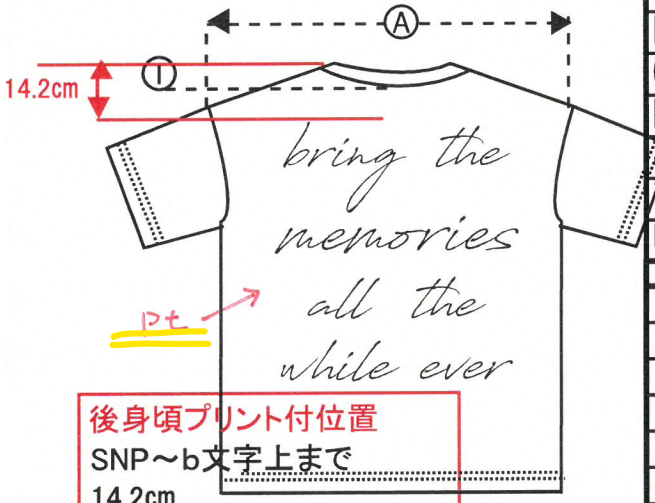

後身頃プリント付位置
SNP～b文字上まで
14.2cm
※中央合わせ

採寸項目		指示寸 日付				決定寸 3/23
A	肩巾					58
B	バスト巾 ※AH下～AH下			※AH下～AH下まで 半身		62 ☆
C	ウエスト					
D	裾巾			※脇裾～脇裾		63 ☆
E	袖丈			※SP～袖口まで		20 ☆
F	身丈 ※SNP～裾口まで			※SNP～CF裾口/SNP～BC裾口		75 ☆
G	天巾（内.外）			※内/外		19/23 ☆
H	前下がり			※内/外		6.5/8.5 ☆
I	後下がり			※内/外		3/5 ☆
J	AH			※SP～AHかま尾まで直線		27.5 ☆
K	袖巾					26 ☆
L	袖口巾			※半身		23 ☆
M	衿巾					2 ☆
N	袖口ST					2.5 ☆
O	裾口ST					2.5 ☆
P						
Q						
R						
S						
T						
U						

附属	品番	規格	必要数	備考